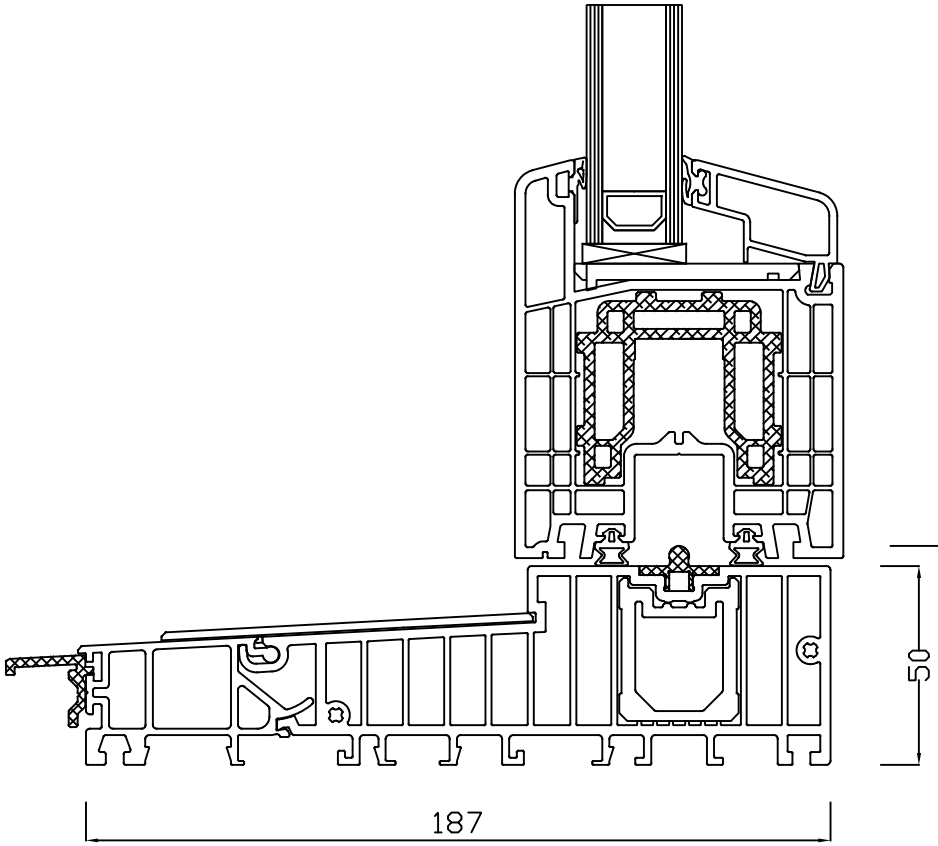


ECO pass verlaagde dorpel

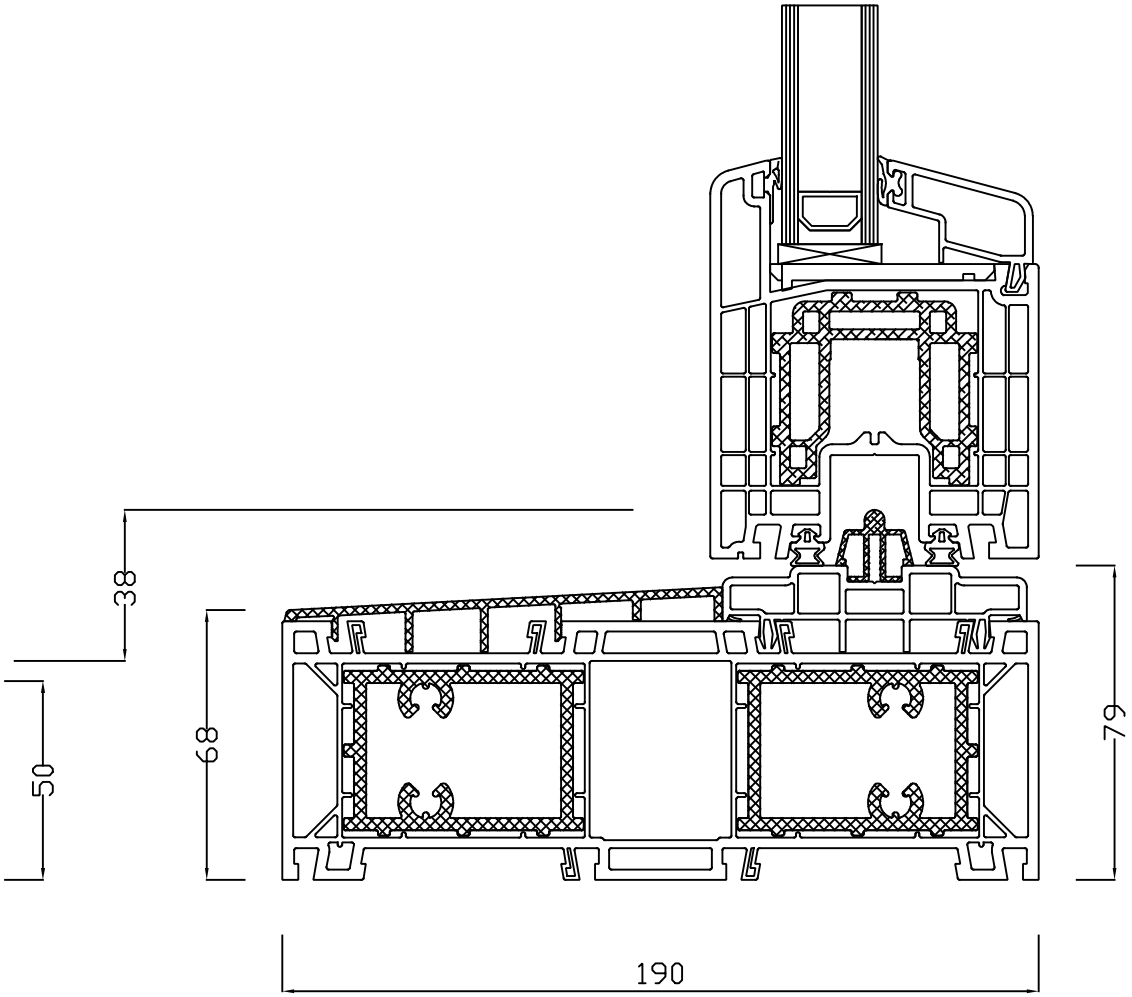


Kunststof dorpel met Alu afdekkap

KUFA® Raamsystemen

Aan deze detailleringen kunnen geen rechten worden ontleend