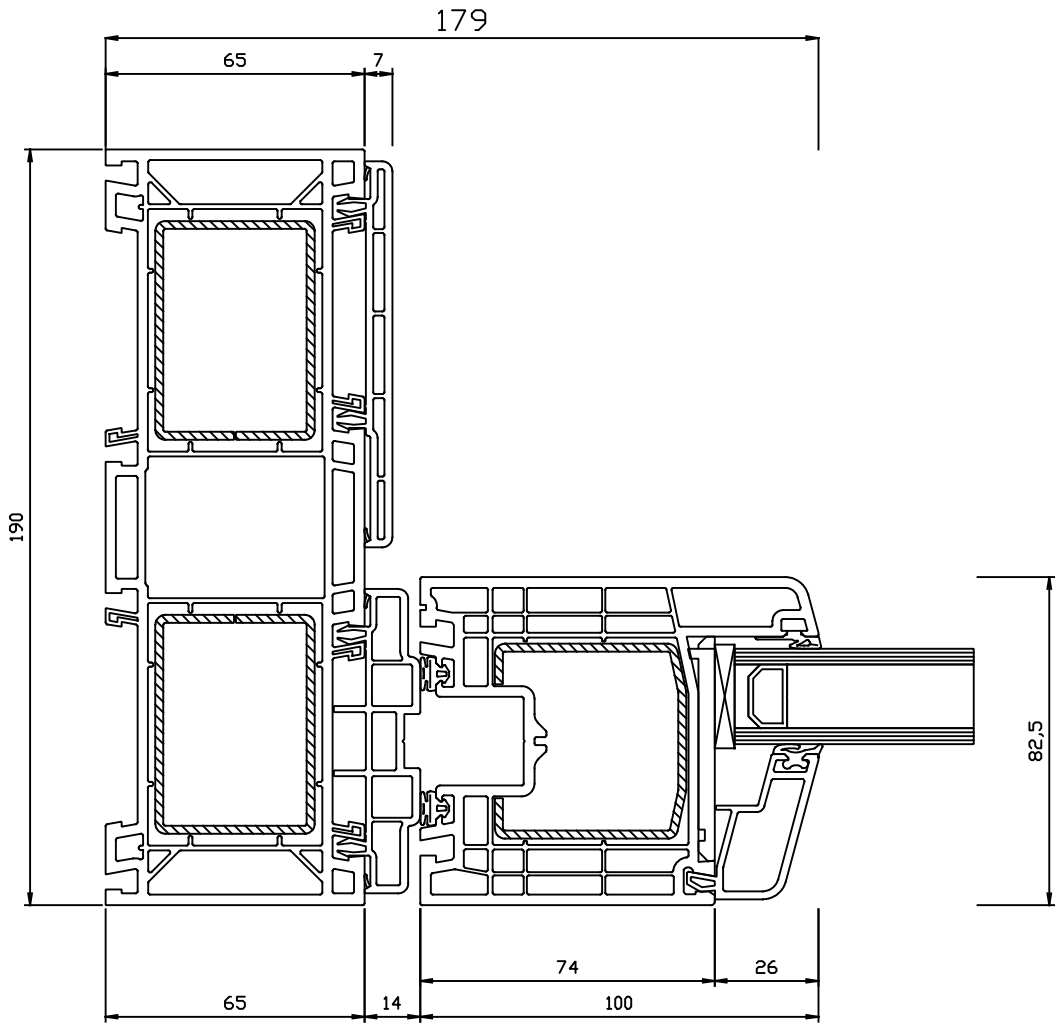

KUFA Raamsystemen

Detail: T8-E01-LS

Schaal 1:2

Aan deze detailleringen kunnen geen rechten worden ontleend