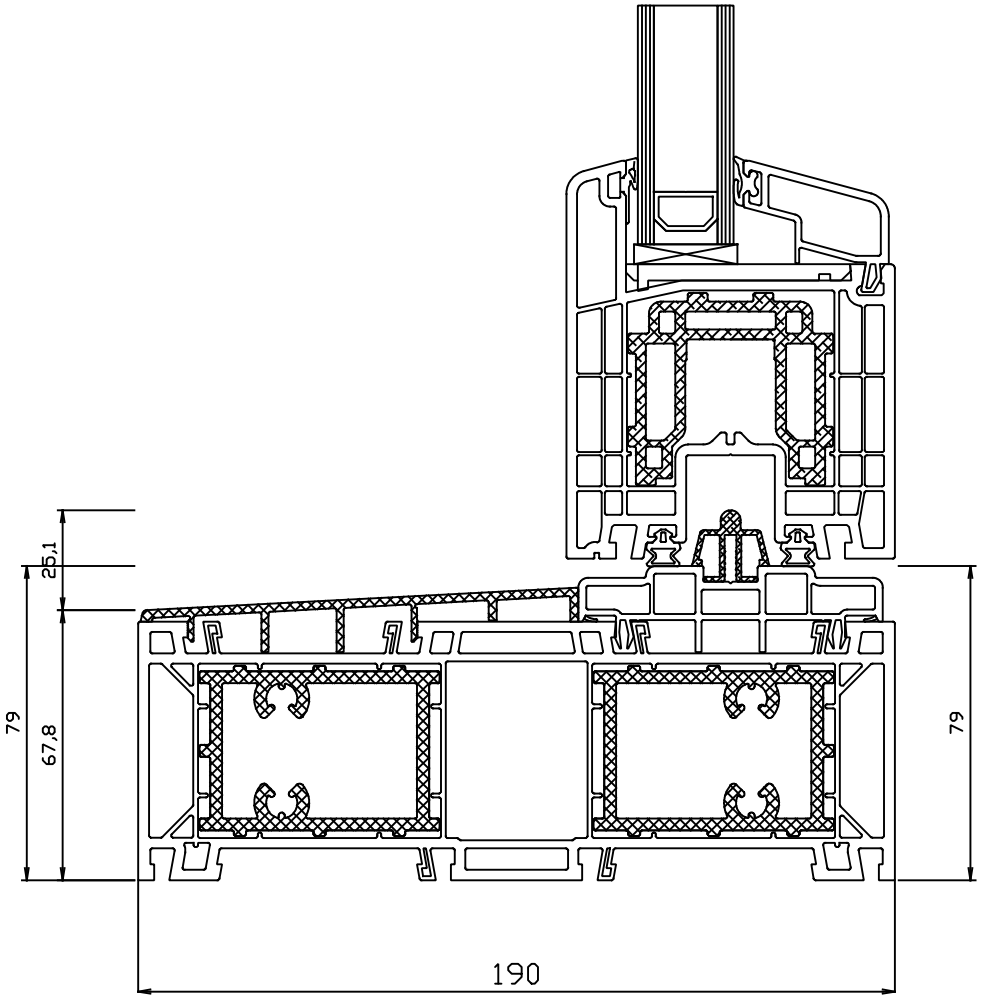

KUFA Raamsystemen

Detail: T9-F04-OD1

Schaal 1:2

Aan deze detailleringen kunnen geen rechten worden ontleend