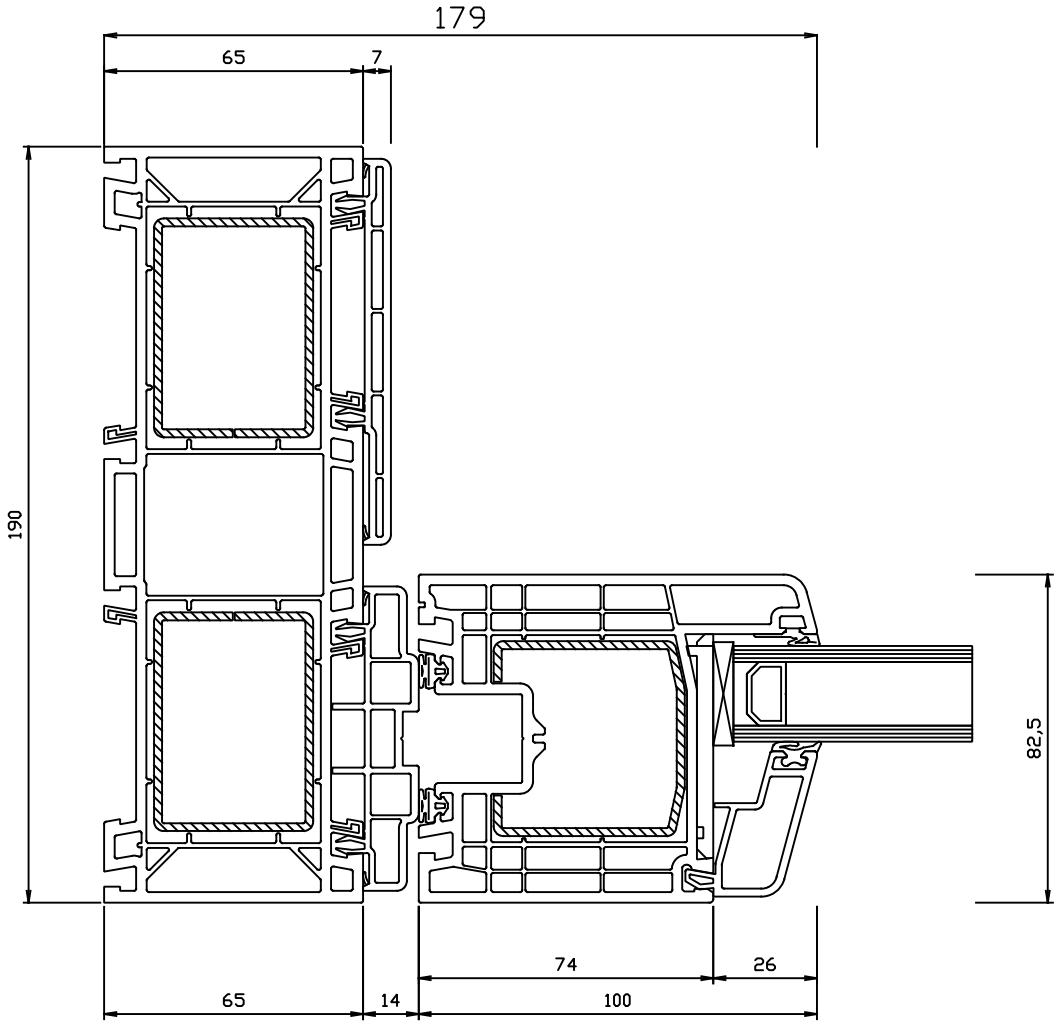

KUFA Raamsystemen

Detail: T9-F01-LS

Schaal 1:2

Aan deze detailleringen kunnen geen rechten worden ontleend